Elektro Gelenk-/Teleskopbühne 18m

Max. Arbeitshöhe 18m

Max. seitl. Reichweite 10,65m

Max. Tragkraft 250kg

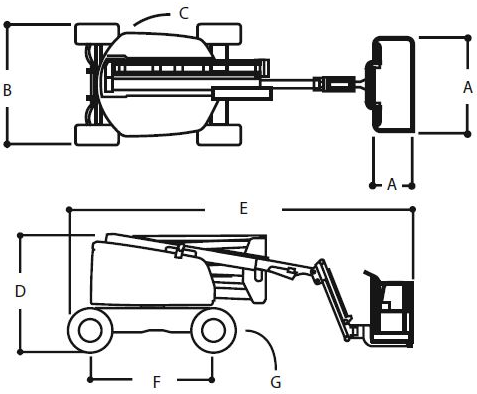

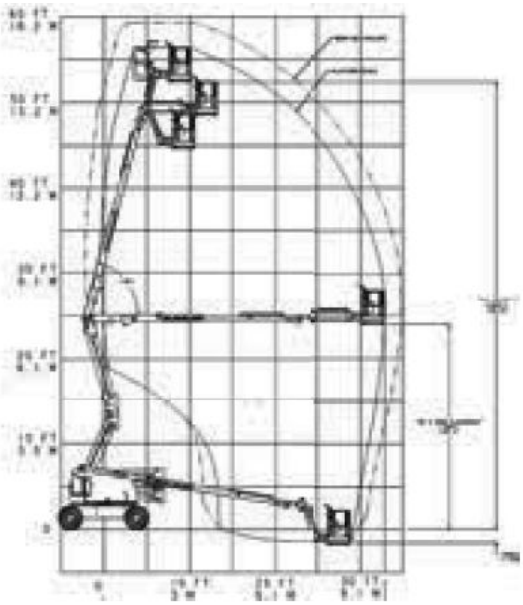

Technische Daten

Max. Arbeitshöhe 17m
Max. Plattformhöhe 15m
Max. seitliche Reichweite 10,65m
Schwenkhöhe 7,3m
Max. Tragfähigkeit 250kg
Korbarmbewegung vertikal 145° (+76°/-69°)
APlattformbreite 0,76m
APlattformlänge 1,83m
3Plattformhöhe 16m
ELänge 5,25m
DBauhöhe 2,13m
6Wenderadius innen 2,06m
7Wenderadius außen 4,78m
8Wenderadius ü. Korb 4,85m
GBodenfreiheit 42cm
FRadstand 2,36m
Drehbereich 355°
Steigfähigkeit 30%
Batterien 300 Ah / 2 x 24 V
Gesamtgewicht 7985kg