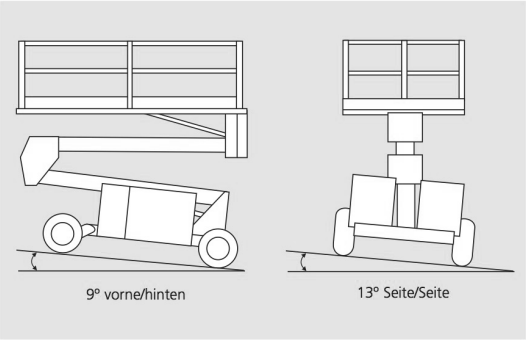

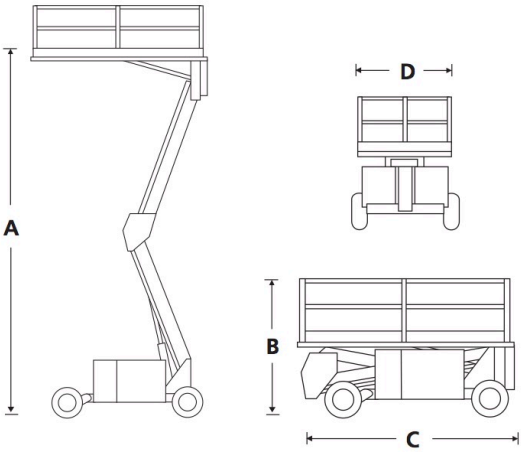

Speed Level

Max. Arbeitshöhe 11 m

Max. Tragkraft 680 kg

Technische Daten

Arbeitshöhe 11m
A- Plattformhöhe 9m
Max. Tragfähigkeit 680kg
D –Breite 2,13m
B –Höhe in eingefahrenem Zustand 2,60m
C – Länge in eingefahrenem Zustand 3,79m
Bodenfreiheit unter Chassis 320mm
Bodenfreiheit unter Achse 200mm
Fahrgeschwindigkeit 0,8-5,2km/h
Äußerer Wendekreis 1,87m
Schwenkbereich 345°
Antriebsbatterien 24V / 240Ah
Steigfähigkeit 50%
Max. Nivellierung vorne/hinten 9°
Max. Nivellierung Seite/Seite 13°
Abriebfreie Reifen 26 x 12 – 12
Antrieb Diesel (Kubota D902)
Gesamtgewicht 3085kg